CONFIGURAÇÃO P/ PLOTAGEM		
Nº DA COR	Nº DA PENA	ESP. DA PENA
1	7	0.90
2	7	0.10
3	7	0.40
4	7	0.70
5	7	0.50
6	7	0.20
7	7	0.25
20	1	0.20
21	7	0.15
30	7	0.30
50	2	0.20
100	3	0.30
150	5	0.25
170	5	0.50
255	255	0.20
ESC P/ PLOTAR 1=0.025		
Nº DO ARQUIVO PE498HDETA08_R0		
Luiz Alberto 24032006		

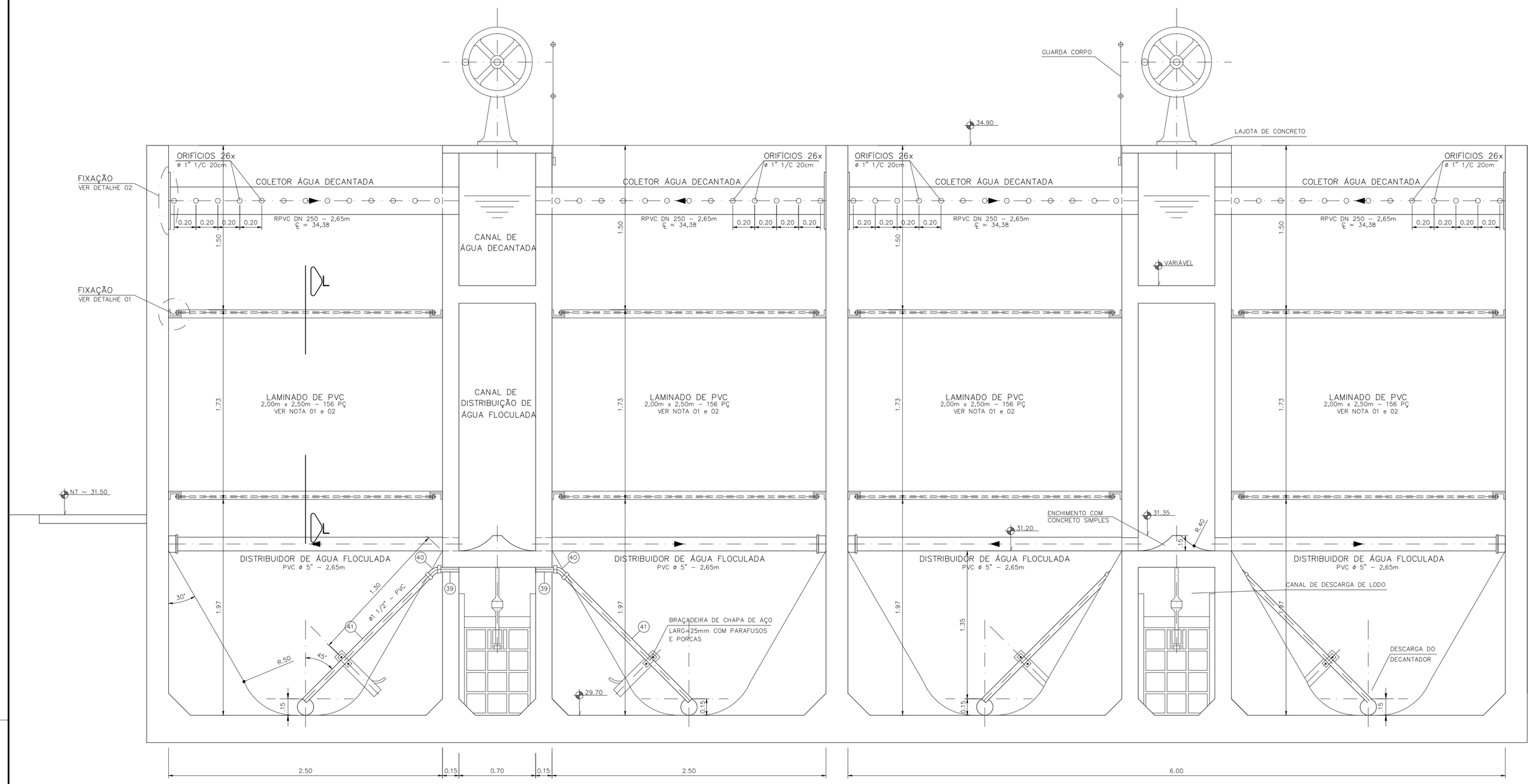

DECANTADOR PROJETADO – CORTE A–A
ESCALA 1:25

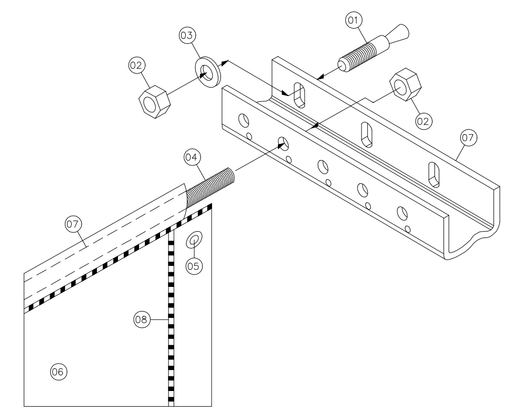

01 PARABOLT INÓX
02 PORCA INÓX
03 ARRUELA INÓX
04 PARAFUSO INÓX (PRISIONEIRO)
05 ILHÓS INÓX
06 LAMINADO DE PVC
07 CABO DE AÇO GALVANIZADO OU INÓX REVESTIDO DE PVC
08 SOLDA ELETRÔNICA
09 PERFIL "U"

FIXAÇÃO LAMINADO PVC – DETALHE 01
SEM ESCALA – VER NOTA 01

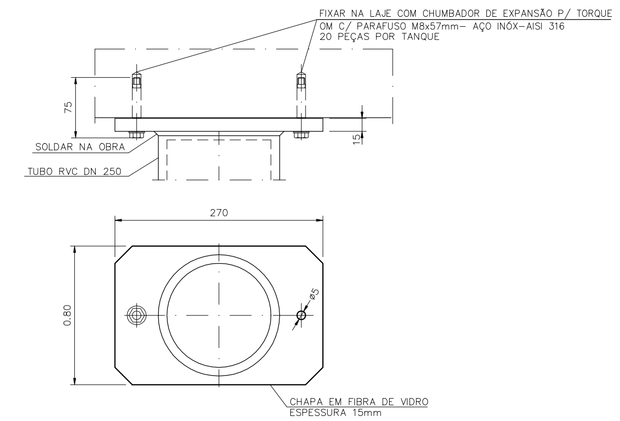

DETALHE 02 – 10x POR TANQUE
FIXAÇÃO COLETOR ÁGUA DECANTADA
SEM ESCALA – DIMENSÕES EM MILIMETROS
VER NOTA 04

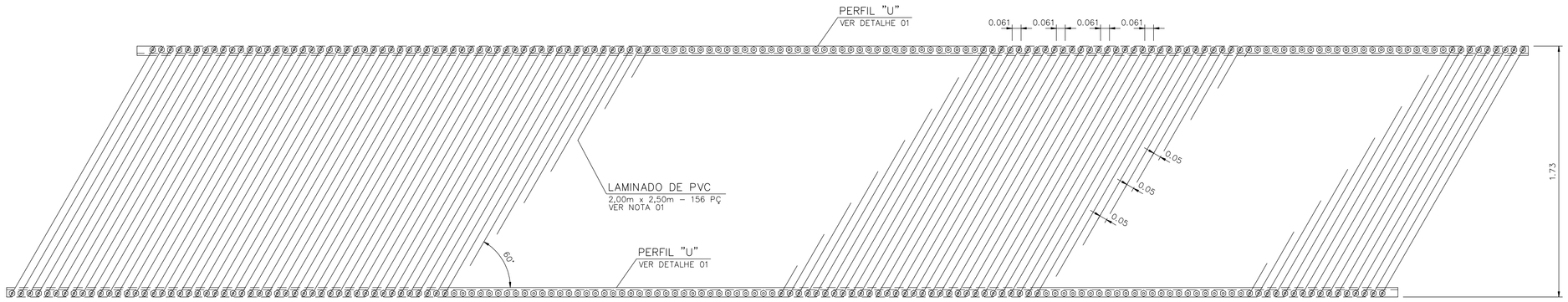

DECANTADOR PROJETADO – CORTE L–L
ESCALA 1:25

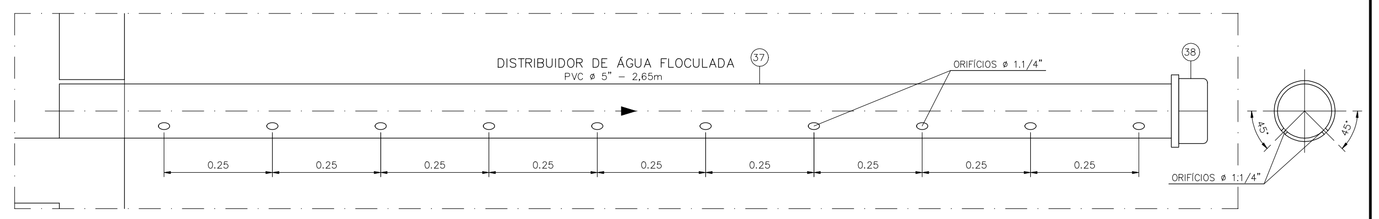

DETALHE 03 – 68x POR TANQUE
DISTRIBUIDOR DE ÁGUA FLOCULADA
SEM ESCALA

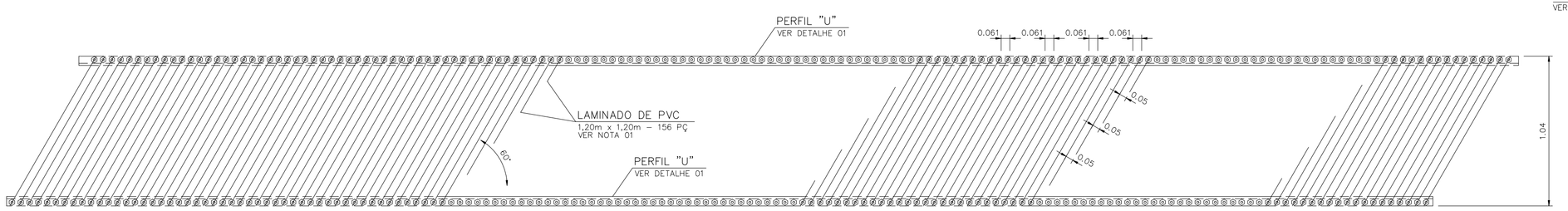

DECANTADOR EXISTENTE – CORTE L–L
ESCALA 1:25

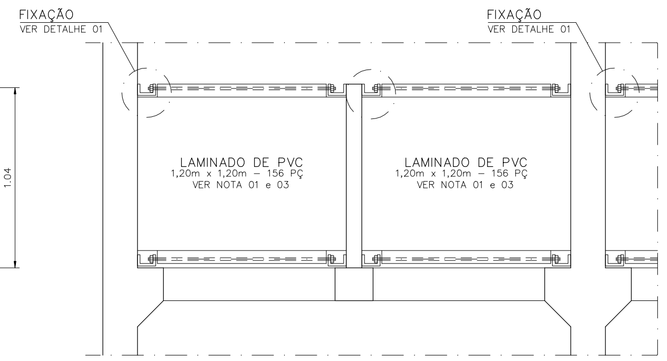

LEGENDA:

E.T.A. EXISTENTE

E.T.A. A IMPLANTAR

NOTAS:
01 – DIMENSIONAMENTO DO SISTEMA DE LONAS A SER DEFINIDO PELO FABRICANTE.
02 – DECANTADORES A IMPLANTAR: 156 LAMINADOS POR TANQUE; TOTAL DE 624 LAMINADOS;
03 – DECANTADORES A IMPLANTAR: 312 LAMINADOS POR TANQUE; TOTAL DE 1248 LAMINADOS;
04 – SUBSTITUIR OS COLETORES DE ÁGUA DECANTADA EM CIMENTO AMIANTO DOS DECANTADORES EXISTENTES PELOS TUBOS DE RPVC, VER DETALHE 02;

FL. 8/25

Nº	DATA	REVISÃO	EXECUTADO POR	APROVADO POR	DESO		DESENHO DE REFERÊNCIA		NOTAS
					ACEITO	DATA	TÍTULO	NÚMERO	

DESO
VISTO E ACEITO
ESTA ACEITAÇÃO NÃO ISENTA A CONTRATADA DAS RESPONSABILIDADES E OBRIGAÇÕES CONTIDAS NO CONTRATO

ANALISADO
APROVADO
VISTO

EXECUTADO POR
enpro ® ENGENHARIA DE PROJETOS E OBRAS LTDA.
RUA CONSTRUTOR JOÃO ALVES, 578 – BAIRRO SALGADO FILHO – ARACAJU/SE – CEP 49.020–340
FONE: (0xx79) 3211–2232 – FAX (0xx79) 3214–2570
http://www.enpro–projetos.com.br E–mail: enpro@enpro–projetos.com.br

DESENHO	RICHTER	JAN/06
PROJETO	RICHTER	JAN/06
APROVADO ASSINATURA		JAN/06
NOME	SÉRGIO DUARTE LEITE	CREA 1892–SE

SEINFRA – SECRETARIA DE ESTADO DA INFRA-ESTRUTURA
DEHOP – DEPARTAMENTO ESTADUAL DE HABITAÇÃO E OBRAS PÚBLICAS
DESO – COMPANHIA DE SANEAMENTO DE SERGIPE

COMPANHIA DE SANEAMENTO DE SERGIPE

PROJETO EXECUTIVO DA COMPLEMENTAÇÃO DA 2ª ETAPA DA ADUTORA DO SÃO FRANCISCO

PROJETO HIDRÁULICO – ETA OVIÊDO TEIXEIRA

ETA – DECANTADOR – CORTE A–A E DETALHES

REVISÃO	ESCALA	Nº DESO	Nº FIRMA
0	INDICADA		PE/498–HD–ETA–08